smeg

SE232TD1

ES FR FI
PT EL RO
EN SV NL
DE NO

ES INSTRUCCIONES PARA LA INSTALACIÓN Y RECOMENDACIONES DE USO Y MANTENIMIENTO
ENCIMERAS VITROCERÁMICAS TOUCH CONTROL.....6

PT INSTRUÇÕES DE INSTALAÇÃO E RECOMENDAÇÕES PARA A UTILIZAÇÃO E MANUTENÇÃO
PLACAS DE COZINHA VITROCERÂMICAS TOUCH CONTROL.....16

EN INSTALLATION INSTRUCTIONS AND RECOMMENDATIONS FOR USING AND MAINTAINING
CERAMIC HOT PLATES TOUCH CONTROL.....26

DE MONTAGEANLEITUNG UND EMPFEHLUNGEN ZUR VERWENDUNG UND WARTUNG
GLASKERAMIK-KOCHFELDER MIT TOUCH CONTROL.....35

FR INSTRUCTIONS POUR L'INSTALLATION ET CONSEILS D'UTILISATION ET D'ENTRETIEN
PLAQUES DE CUISSON VITROCÉRAMQIUE TOUCH CONTROL.....45

GR ΟΔΗΓΙΕΣ ΕΓΚΑΤΑΣΤΑΣΗΣ ΚΑΙ ΣΥΣΤΑΣΕΙΣ ΓΙΑ ΤΗ ΧΡΗΣΗ ΚΑΙ ΣΥΝΤΗΡΗΣΗ ΤΩΝ
ΚΕΡΑΜΙΚΩΝ ΕΣΤΙΩΝ ΠΛΗΚΤΡΑ ΑΦΗΣ.....55

SV INSTALLATIONSANVISNINGAR OCH REKOMMENDATIONER FÖR ANVÄNDNING OCH UNDERHÅLL
KERAMIKHÄLLAR MED TOUCHKONTROLL.....65

NO INSTALLASJONSANVISNINGER OG ANBEFALT BRUK OG VEDLIKEHOLD
BERØRINGSSTYRT KJERAMISK KOMFYR.....75

FI ASENNUSOHJEET JA KÄYTTÖÄ JA HUOLTOA KOSKEVAT SUOSITUKSET
KERAAMISET KEITTOTASOT KOSKETUSPAINIKKEILLA.....84

RO INSTRUCŢIUNI DE INSTALARE ŞI RECOMANDĂRI DE UTILIZARE ŞI ÎNTREŢINERE
PLITE DE GĂTIT INCORPORABILE VITROCERAMICE TOUCH CONTROL.....93

NL AANWIJZINGEN VOOR DE INSTALLATIE EN RAADGEVINGEN VOOR GEBRUIK EN ONDERHOUD
KERAMISCHE KOOKPLATEN TOUCH CONTROL.....102

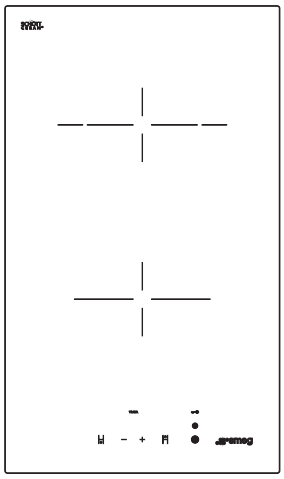

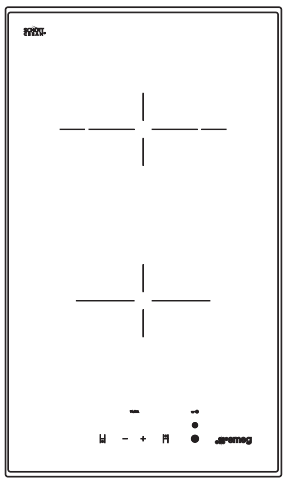

ES **Modelo SE232TD1 - SE232TX1**
1 Placa radiante de double zone 1.700/800
2 Placa radiente de 1.200 W

- Indicador de calor residual. (H)
- Potencia eléctrica máxima: 2.900 Watios.
- Tensión de alimentación: 230 Voltios.
- Frecuencia: 50/60 Herzios.

PT **Modelo SE232TD1 - SE232TX1**
1 Elemento de double zone 1.700/800
2 Elemento de 1.200 W.

- Pilotos indicadores de calor residual. (H)
- Potência eléctrica máxima: 2.900 watts
- Tensão de alimentação: 230 Volts.
- Frequência: 50/60 Hertzs.

GB **Model SE232TD1 - SE232TX1**
1 1.700/800 double zone radiant hotplate
2 1.200 W radiant hotplate.

- Residual heat indicator (H)
- Maximum electric power: 2.900 Watios.
- Supply power: 230 Voltios.
- Frequency: 50/60 Hertzs.

DE **Modelo SE232TD1 - SE232TX1**
1 Strahlungs-Kochzone mit 1.700/800
2 Strahlungs-Kochzone mit 1.200 W.

- Restwärme-Anzeige (H)
- Maximale elektrische Leistung: 2.900 W.
- Versorgungsspannung: 230 V.
- Frequenz: 50/60 Hz.

FR **Modèle SE232TD1 - SE232TX1**
1 Plaque rayonnante de double zone 1.700/800
2 Plaque rayonnante de 1.200 W.

- Témoin de chaleur résiduelle (H)
- Puissance électrique maximale:2.900 Watts
- Tension d'alimentation: 230 Volts.
- Fréquence: 50/60 Hertz.

FI **Malli SE232TD1 - SE232TX1**

1 800/1700 W kaksipiirinen säteilykeittolevy
2 1200 W säteilykeittolevy.

- Jäännöslämmön ilmaisin (H)
- Suurin sähkövirta: 2900 wattia
- Virtalähde: 230 volttia
- Taajuus: 50/60 Hz

NL **Model SE232TD1 - SE232TX1**

1 800/1.700 W dubbel circuit stralende kookplaat
2 1.200 W stralende kookplaat.

- Residuele warmte-indicator (H)
- Maximum elektrisch vermogen: 2.900 watt.
- Stroomvoorziening: 230 Volt.
- Frequentie: 50/60 Hertz.

NO **Modell SE232TD1 - SE232TX1**

1 800/1.700 W dobbelkretsstrålende varmeplate
2 1.200 W strålende varmeplate.

- Restvarmeindikator (H)
- Maksimum elektrisk strøm: 2900 watt.
- Forsyningsstrøm: 230 volt.
- Frekvens: 50/60 Hertz.

SE **Modell SE232TD1 - SE232TX1**

1 800/1 700 W utstrålande värmeplatta med dubbelkrets
2 1 200 W utstrålande värmeplatta.

- Restvärme-indikator (H)
- Maximal elektrisk effekt: 2 900 watt.
- Ingående ström: 230 Volt.
- Frekvens: 50/60 Hertz.

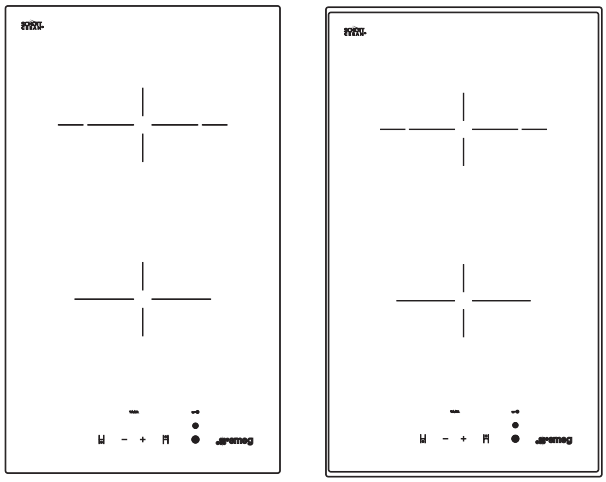

GR **Μοντέλο SE232TD1 - SE232TX1**
1 800/1.700 W Ακτινική εστία με δίπλα κύκλωμα
2 1.200 W Ακτινική εστία

- Ενδεικτική λυχνία υπολοίπου θερμότητας (H)
- Μέγιστη επαγωγική ισχύς: 2.900 Watt.
- Τάση παροχής: 230 Volt.
- Συχνότητα: 50/60 Hertzs.

RO **Model SE232TD1 - SE232TX1**

1 1.700/800* W induction hotplate.
2 1.200* W suprafata de inductie

- İndicator caldura reziduala (H)
- Energie electrica maxima: 2.900 Watt.
- Energie electrica: 230 Volt.
- Frecventa: 50/60 Hertzs.

Hinweise zur Benutzung der Gebrauchsanleitung

Sehr geehrte Kundin, sehr geehrter Kunde, wir danken Ihnen für Ihr Vertrauen.

Wir sind davon überzeugt, dass das SMEG-Kochfeld, das Sie erworben haben, Ihren Bedürfnissen in vollem Umfang gerecht wird.

Dieses moderne, funktionelle und praktis-che Modell wurde aus erstklassigen Werkstoffen gefertigt. Sowohl die Materialien als auch der gesamte Herstellungsprozess unterliegen einer strengen Qualitätskontrolle.

Um eine optimale Nutzung des Geräts zu gewährleisten, bitten wir Sie, dieses Handbuch aufmerksam zu lesen und die Anweisungen genau zu befolgen.
Bewahren Sie diese Bedienungsanleitung gut auf, um sie jederzeit konsultieren zu können und auf diese Weise die Garantiebedingungen zu erfüllen.

Um die Garantie in Anspruch nehmen zu können, müssen Sie unbedingt den Garantieschein zusammen mit dem Kauf-beleg für das Gerät vorlegen.

Bewahren Sie den Garantieschein oder gegebenenfalls das Merkblatt mit den technischen Daten während der gesamten Lebenszeit des Gerätes zusammen mit der Bedienungsanleitung auf. Sie enthalten wichtige Angaben zu den technischen Daten des Geräts.

Sicherheitsvorschriften

Lesen Sie vor der erstmaligen Inbetriebnahme die Anweisungen zu Einbau und Anschluss aufmerksam durch. Diese Kochfeld-Modelle können in die selben Möbel-Module eingebaut werden wie die Herde der Marke SMEG.

Aus Sicherheitsgründen müssen Einbau und Anschluss von autorisiertem Fachpersonal unter Beachtung der geltenden Installationsvorschriften ausgeführt werden. Aus dem gleichen Grund dürfen Arbeiten im Innern des Kochfeldes nur von Fach-personal des SMEG-Kundendiensts durch-geführt werden.

Achtung:

⚠ Bei Brüchen oder Sprüngen im Glaskeramik-Kochfeld sofort außer Betrieb nehmen und vom Netz abschalten. Andernfalls besteht Stromschlaggefahr.

⚠ Das Gerät ist nicht für den Gebrauch mit einem externen Zeitschalter (der nicht im Gerät selbst integriert ist) bzw. mit einem Fernsteuerungssystem konzipiert.

⚠ Dieses Gerät nicht mit einem Dampfreinigungsgerät reinigen.

⚠ Das Gerät und einzelne Bauteile können sich während des Betriebs erhitzen. Das Heizelement nicht berühren. Kinder unter 8 Jahren sind von Kochfeldern fernzuhalten außer sie befinden sich unter ständiger Aufsicht.

⚠Dieses Gerät ist NICHT dafür bestimmt, durch Personen (einschließlich Kinder) mit eingeschränkten physis-chen, sensorischen oder geistigen Fähigkeiten oder mangels Erfahrung und/oder mangels Wissen benutzt zu werden, es sei denn, sie werden durch eine für ihre Sicherheit zuständige Per-son beaufsichtigt oder erhielten von ihr Anweisungen, wie das Gerät zu benutzen ist. Kinder dürfen die benutzerseitige Reinigung und Wartung nicht ohne Aufsicht durchführen.

⚠Kinder dürfen nicht mit dem Gerät spielen.

⚠Vorsicht. Überhitzte Fette und Öle können sich selbst entzünden. Speisen mit Fetten und Ölen nur unter Aufsicht zubereiten. Entzündete Öle und Fette niemals mit Wasser löschen! Bei Brand das Gerät abschalten und die Flammen mit einem

Deckel, Teller oder einer Decke lös-chen.

⚠ Das Kochfeld darf nicht als Ablagefläche benutzt werden. Treffen Sie Maßnahmen gegen mögliche Brandrisiken.

⚠ Bei eingeschalteten Koch-zonen bzw. auch einige Zeit, nachdem sie aus-geschaltet wurden, sind einige Bereiche des Feldes so heiß, dass sie Verbrennungen verursachen können. Halten Sie Kinder da-von fern.

⚠ Metalliscge Ding wie Messer, Gabeln, Löffel oder Deckel, dür-fen nicht das Kochfeld gelegt werden, damit sie sich micht eshitzen.

⚠ Die Induktions-Kochfelder erhitzen sehr schnell, daher sollte das Ankochen von Öl nicht unbeaufsichtigt erfolgen, da es entflammen könnte.

⚠ Aufgrund der hohen Tempe-raturen die ein Pyrolyse-Back-ofen erreichen kann, wird emp-fohlen das InduktionsKochfeld nicht während der Selbstreini-gung zu verwenden.

⚠ Die Induktions-Kochfelder erhitzen sehr schnell, daher sollte das Ankochen von Öl nicht unbeaufsichtigt erfolgen, da es entflammen könnte.

Einbau

EINBAU- UND EINSTELLUNGSARBEITEN SIND VON AUTORISIERTEM FACH-PERSONAL UNTER EINHALTUNG DER GELTENDEN INSTALLATIONSVOR-SCHRIFTEN AUSZUFÜHREN.

Einbauort für das Kochfeld

Für die Installation der hier beschriebenen Modelle muss in die Arbeitsplatte des Möbelstücks eine öffnung mit den in Abbildung 2 angegebenen Abmessungen geschnitten werden.

Das Befestigungssystem des Geräts ist für Küchenmöbel mit einer Wandstärke von 20, 30 und 40 mm vorgesehen.

Zwischen der Auflagefläche für das Kochgeschirr und der Unterseite des oberhalb der Arbeitsplatte angebrachten Möbelstücks bzw. der Dunstabzugshaube muss ein Mindestabstand von 650 mm eingehalten werden. Ist in der Einbauanleitung für die Dunstabzugshaube ein größerer Abstand angegeben, muss dieser Wert beachtet werden.

Der Schrank, in den das Kochfeld mit dem Backofen eingebaut werden soll, muss in geeigneter Weise befestigt sein.

STANDORT MIT BESTECKSCHUBLADE ODER UNTERSCHRANK

Falls der Einbau eines Schranks oder einer Besteckschublade unter dem Kochfeld gewünscht wird, muss bei den Koch-feldern -SE232TD1 - SE232TX1 eine Trennplatte zwischen Kochfeld und dem entsprechenden Möbelstück eingefügt werden.

Bei gemischten Induktions-Glaskeramik-Kochfeldern, unter denen ein Unterschrank oder eine Besteckschublade vorgesehen ist, muss eine Trennplatte angebracht wer-den. Diese Platte sollte sich 20 mm unter der Kochfelduntersei-te befinden und wenigstens 20 mm Freiraum zur Rückseite des Unterschranks lassen (Abb. 1).

Damit wird vermieden, dass es unter dem Gerät zu zufälligen Berührungen mit der heißen Gehäuseseite des Glaskeramik-Kochfelds kommt (Abb. 1).

fig. 1

Mindestabstände zu den Wänden

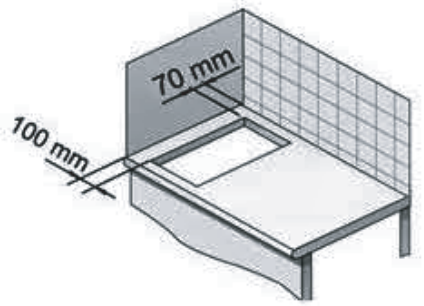

Mindestabtände für Belüftung

SE232TD1 - SE232TX1

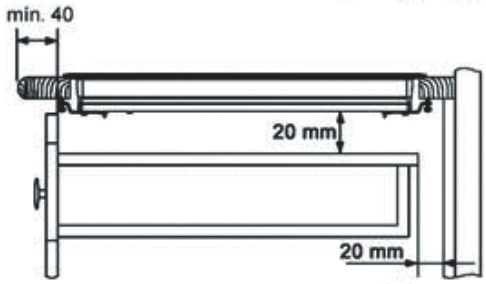

Einbauöffnungen

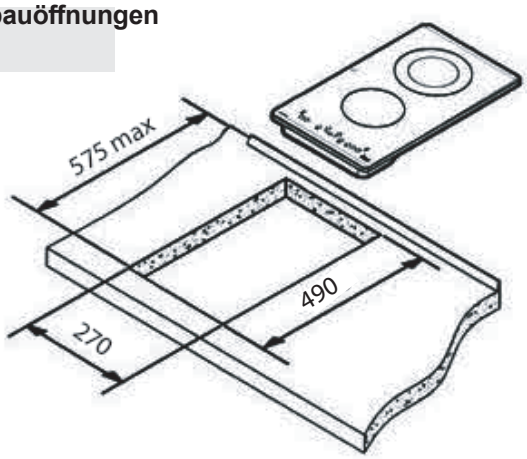

⚠ **Bitte bewahren Sie in der Schublade weder Gegenstände, welche die Ventilatoren des Kochfelds verstopfen könnten, noch leicht brennbare Materialien auf.**

STANDORT MIT HEISSLUFTOFEN UNTER DEM KOCHFELD

Der Einbau des Ofens erfolgt wie in der entsprechenden Gebrauchsanweisung angegeben.

Bei einem Einbau über einem Heißluftofen muss berücksichtigt werden, dass dieses Kochfeld nur für den Betrieb mit Öfen der Marke SMEG zertifiziert ist.

Es muss ein Freiraum an der Vorderseite der Unterschranks gelassen werden, um die heiße Luft abziehen zu lassen. Dieser Freiraum muss mindestens 5 mm hoch und so breit wie der Unterschrank sein.
Auf der Rückseite des Unterschranks muss eine etwa 20 mm große Öffnung vorhanden sein, um die Zufuhr von Kaltluft zu ermöglichen (Abb. 1).

Verankerung des Kochfelds

Auf der Rückseite des Möbels muss ein 15 mm breiter Lüftungsspalt vorgesehen wer-den, durch den Kaltluft einströmen kann. Nach dem Ausschneiden der Einbauöff-nung mit den angegebenen Maßen wird auf die Unterseite der Glaskeramikplatte die Gummidichtung aufgeklebt. Kleben Sie die Glaskeramik-platte nicht direkt mit Silikon auf die Arbeitsplatte des Einbaumöbels. Falls der Herd ausgebaut werden muss, kann die Glaskeramik beim Versuch, sie vom Möbel zu trennen, brechen.

Für die Anbringung des Kochfelds am Unterschrank werden vier Klammern mit-geliefert, die an den Löchern der Gehäuseunterseite zu befestigen sind (zwei vorne und zwei hinten). Es gibt zwei alternative Positionen für die Anbringung der Klammern, die in Abbildung 3 gezeigt werden.

Je nach Stärke der Schrankmaterials müssen Sie möglicherweise die als Befesti-gungszubehör mitgelieferten selbstschneidenden Schrauben verwenden, indem Sie sie im runden Loch der Klammer anbringen. Das Gewinde dieses Lochs entsteht beim Eindrehen der Schraube, das vor Anbringen der Klammern am Kochfeld erfolgen sollte.

Abb. 3

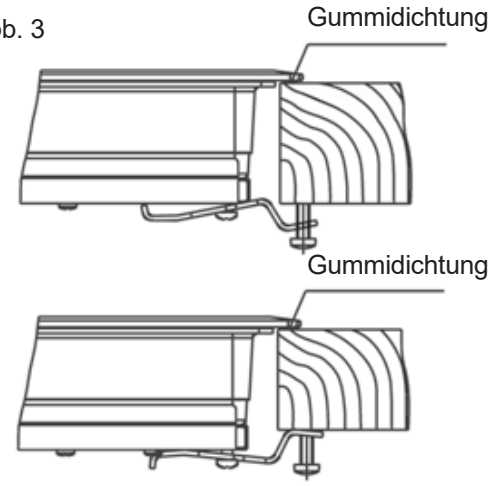

Elektrischer Anschluss

Der elektrische Anschluss muss über einen zugänglichen, für die angegebene Stromstärke ausgelegten und mit einer Kontaktöffnung von min. 3 mm versehe-nen Stecker oder Schalter mit allpoliger Trennung vom Netz erfolgen, um eine wirksame Unterbrechung der Stromversor-gung im Notfall oder bei der Reinigung des Kochfelds zu gewährleisten.

Der Anschluss muss vorschriftsgemäß geerdet werden.
Falls das flexible Netzkabel dieser Geräte gewechselt werden muss, ist der offizielle Kundendienst von SMEG zu verständigen.

Ein direkter Kontakt zwischen dem Strom-kabel und dem Gehäuse des Kochfelds oder des Ofens - soweit dieser im selben Schrank montiert wird - ist unbedingt zu vermeiden.

Technische Angaben

Technische Daten

Netzspannung und Frequenz müssen den Angaben auf dem Typenschild entsprechen.
Kochfeld der Klasse 3.

Abmessungen und Eigenschaften

Modell	SE232TD1	SE232TX1
Abmessungen des Kochfelds		
Höhe (mm)	62	49
Länge (mm)	510	500
Breite (mm)	300	300
Abmessungen des Einbauorts im Küchenmöbel		
Länge (mm) (L)	490	280
Breite (mm) (B)	270	480
Tiefe (mm)	58	40
Konfiguration		
Induktions-Kochzone 2.300 / 3.200* W		
Induktions-Kochzone 1.400 / 1.800* W		
Strahlungskochzone 700 / 1.700 W	1	1
Strahlungskochzone 1.200 W	1	1
Strahlungskochzone 1.800 W		
Elektrisch		
Nennleistung (W) für 230 V	2900	2900
Versorgungs-Spannung (V)	230 V	230 V
Frequenz (Hz)	50/60	50/60

* Induktionsleistung bei aktivierter Power-Funktion.

Gebrauch und Pflege

Gebrauchsanweisungen der Touch-Pad Kontrolle

HANDHABUNGSELEMENTE Abb. 2

1 ANSCHALTEN/AUSSCHALTEN Touchpad Taste.
2 Wahl des heißen Kochen Felds Taste.
3 **Energie und/oder Hitze Schirm.
4 Taste für Verminderung der
5 Energie "Taste für Vermehrung der Energie
6 Dopperbrenners Taste (Doppel heißes Kochfeld)
7 Lock-Taste für die Resten Touchpad Tasten.
8 **Der Anzeiger der doppele Felder für heißes Kochfeld (nur bei Dopperbrenner für heißes Kochfeld)
9 **Icon für Arretierung.
10 Timer Taste
11 **Timer Anzeiger
12 Die zeitgesteuerte Kochflächenanzeige
* Je nach Modell
** Das kann sehen nur wenn das funktioniert.

Bearbeitungen werden über Touchpad Schalter gemacht. Das ist nicht benötigt für Sie die Taste aufzuzwingen; Berührung mit Ihrer Fingerkuppe ist genügend um die Funktion, die Sie mögen, zu beginnen.

Alle Bearbeitungen werden über "bip" Stimme ausgezeichnet

ANSCHALTUNG DES GERÄTS
Wenn der Ofen erstmal angeschlossen wird, wird er verschließen und das Kontrolllicht (9) wird sich anmachen. Um das zu anschalten berühren Sie zuerst Lock-Taste (7) bis das Kontrolllicht (9) geht aus.

1 Berühren Sie Touchpad Schalter (1) für die Funktion der Anschaltung mindestens ein Sekunde lang.

Touchpad Kontrolle wird funktionieren und 0 mit %50 Helligkeit wird auf der allen Energieschirmen (3) werden gesehen

Wenn eine Zone vor dem Einschalten eine Restwärmeanzeige hat, wird die Anzeige fortgesetzt, wobei anstelle von 0 "H" angezeigt wird.

Wenn Sie in den nächsten 10 Sekunden keine Aktion ausführen, schaltet sich der Berührungsschalter automatisch aus.

SCHALTUNG AUF EINER HEISSEN PLATTE

Sobald das Touch Control über die Touch-Taste aktiviert wurde (1), Die Leistungsanzeigen der Kochplatten zeigen eine 0 (3) an.

1 Drücken Sie die Taste für die ausgewählte Kochplatte (2). Die zugehörige Betriebsanzeige (3) wird aktiviert und die Helligkeit der Anzeige erhöht sich.

2 Die Taste drücken — oder + (4/5), Wählen Sie den gewünschten Leistungspegel.

Das — und + Touch-Tasten sind wiederholt, so dass, wenn Sie sie gedrückt halten sie erhöhen oder verringern mit einem 0,5 Sekunden Intervall.

Nur eine Heizplatte kann gleichzeitig gewählt werden

Warnung:

⚠ **To Eine heiße Platte bedienen, muss sie zuerst ausgewählt werden.**

Wenn Sie eine heiße Platte verwenden möchten, überprüfen Sie die Helligkeit der Energieanzeige. Nach Auswahl der Heizplatte, Sollte die Helligkeit der Leistungsanzeige ansteigen.

Schnelles Einschalten bei maximaler Leistung: Wenn Sie die Kochplatte ausgewählt haben, drücken Sie die Taste — (4) einmal. Die Heizplatte wird bei voller Leistung aktiviert.

SCHALTEN SIE DIE HEISSE PLATTE AUS

1 Die Heizplatte muss zuvor ausgewählt werden.

2 Die Taste drücken — (4), Verringern Sie den Leistungspegel auf 0.

Schnelle Abschaltung Alternativen:

i) Wenn der Benutzer 2 Sek. Lang den Wahlsensor hält, wird die zugehörige Zone ausgeschaltet.

ii) Wenn Sie die Taste drücken — und + (4/5) Gleichzeitig schaltet sich die Kochplatte schnell ab.

RESIDUELLE WÄRMEANZEIGE

Die Betriebsanzeige der Heizplatte zeigt ein H an, wenn die Glasoberfläche eine Temperatur erreicht, die zu Verbrennungen führen könnte. Wenn dieses Risiko verschwindet,

I) die Anzeige schaltet sich aus (wenn sich das Gerät im Standby befindet),

ii) oder zeigt 0 an (wenn das Gerät noch läuft)

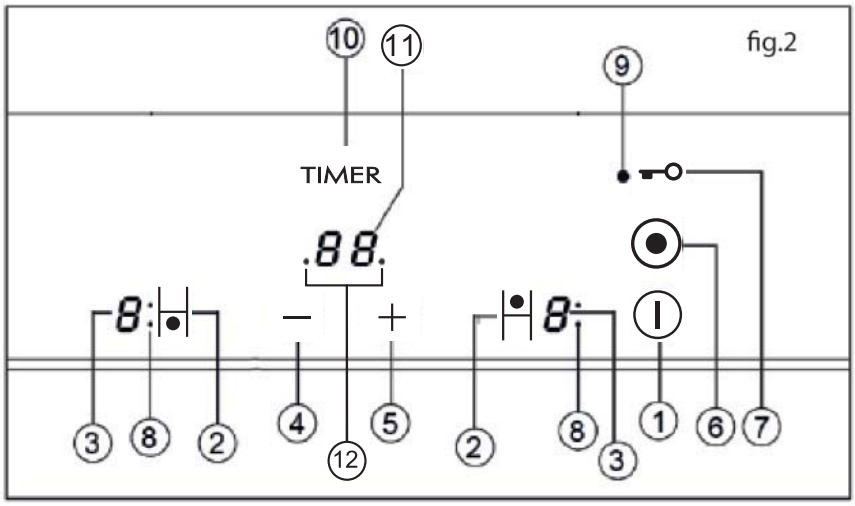

⚠ **Warnung:**
In einem ersten Lauf kann die H-Anzeige in kurzer Zeit auf der Leistungsanzeige erscheinen. Diese Darstellung bezieht sich auf den Setup-Vorgang und bedeutet nicht, dass die Koch Zone heiß ist.

⚠ **Warnung:**
H-Anzeige wird in jedem Fall zu Sicherheitszwecken verwendet. Selbst wenn die Stromversorgung für längere Zeit abgeschaltet ist, erscheint nach dem Einschalten die H-Anzeige.

AUSSCHALTEN DES GERÄTS

Das Gerät kann jederzeit durch Drücken der allgemeinen Ein- / Aus-Taste abgeschaltet werden ⏻(1). Im Standby-Modus erscheint ein H in den heißen Zonen. Die restlichen Anzeigen leuchten nicht auf.

Heizplatte mit zwei Brennern

Wenn Ihr Kocher diese Option hat, bietet die Doppelbrenner-Heizplatte die Möglichkeit, den Innenring oder auch zusätzlich die Außenseite, je nach Größe des Topfes oder der Pfanne, zu verwenden.

SCHALTUNG AUF DER DOPPELTEN HEISSEN PLATTE

1 Die zugehörige Heizplatte muss ausgewählt werden.

2 Wählen Sie mit der Taste die gewünschte Leistung (von 1 bis 9) — oder + (4/5).

3 Drücken Sie die Doppeltaste ⦿(6) Um den Doppelbrenner zu aktivieren. Wenn die Doppelzone aktiviert wird, leuchtet die Doppelzonenanzeige (8).

SCHALTEN DER DOPPELTEN Heiß PLATTE

1 Es wurde der Schlüssel ausgewählt, durch den zuvor seine Doppelbrenner-Heizplatte eingeschaltet wurde.

2 Drücken Sie die Doppelt-Kochplatten-Taste ⦿(6) Um den Doppelbrenner zu deaktivieren. Die Doppel-Brenneranzeige (8) leuchtet auf und der Außenring wird deaktiviert

Verriegelung der Berührungstasten des Kochfeldes

Um unerwünschte Manipulationen zu vermeiden, können Sie das gesamte Gerät mit Ausnahme der Ein / Aus-Taste mit der Sperrtaste verriegeln 🔑 (7). Diese Funktion ist für die Sicherheit von Kindern nützlich. Wenn die Verriegelung aktiviert ist, leuchtet die Verriegelungsanzeige (9).

Beachten Sie jedoch, dass die Touch-Taste eingeschaltet ist ⏻(1) Können Sie es ausschalten, auch wenn die Sperre aktiviert ist (die Sperranzeige (9) an).

Wenn andererseits die Berührungssteuerung ausgeschaltet wird, ermöglicht die Sperrfunktion die Ein / Aus-Taste nicht ⏻(1) benutzt werden.

Um die Sperrfunktion zu deaktivieren, drücken Sie die Sperrtaste 🔑(7) Noch einmal. Die Sperranzeige (9) leuchtet und der Berührungsschalter ist betriebsbereit.

KINDERSICHERUNG

Die Kindersicherung ist anders und komplizierter als die Tastensperre. Der Benutzer kann die Tastensperre über einen Sensor aktivieren. Aber Kindersicherung benötigt eine Sensorfolge. Die Kindersicherung wird verwendet, um zu verhindern, dass Kinder das Kochfeld einschalten.

Kindersicherung aktivieren:

1 Das Kochfeld wird über die Ein / Aus-Taste ⏻(1) eingeschaltet,

2 Jede Zone sollte nicht ausgewählt werden. Wenn keine Zone ausgewählt ist, + (5) Erhöhen Sie die Power-Touch-Taste und — (4) verringern Sie die Power-Taste, und die Minus-Sensoren halten 3 Sekunden lang gleichzeitig. Am Ende dieses Zeitraums ist ein kurzer Signalton zu hören

3 Nach Summersignal wird die 🔑 (7) (Es muss nicht länger gedrückt werden) und ein langer Signalton ertönt, und die Kindersicherung wird aktiviert, und die Anzeige „L“ erscheint.

Während der Kindersicherung, wenn der Benutzer einen Sensor berührt (Haupt-Sensor enthalten), „L“ blinkt auf

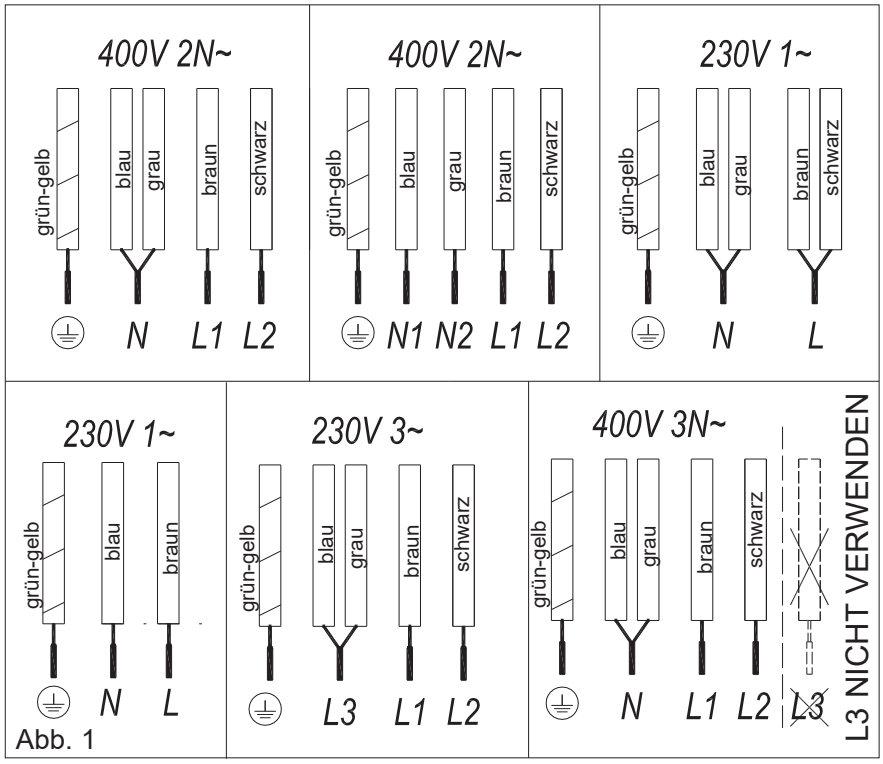

Abb. 1

dem Display.

Warnung: Der Kindersicherungsstatus wird nicht gespeichert. Wenn die Energie des Kochfeldes gestoppt wird, konnte der Kindersicherungsstatus nicht beibehalten werden.

Kindersicherung deaktivieren:

Um die Kindersicherung deaktivieren zu können, muss die Kindersicherung aktiviert sein, bevor die Anzeige „L“ angezeigt wird”

1 + (5) Erhöhen Sie Energie-Berührungstaste und — (4) verringern Sie Energien-Berührungstaste und Minus-Sensoren halten für 3 Sekunden gleichzeitig. Am Ende dieses Zeitraums ertönt ein kurzer Summer Ist zu hören,

2 Nach Summersignal wird die Taste berührt (7) (Es muss nicht länger gedrückt werden) und ein langer Signalton ertönt, und die Kindersicherung wird deaktiviert und die Anzeige leuchtet auf.

Flash-Kochen (Automatische Koch Start)

Diese Funktion erleichtert das Kochen, da Sie nicht anwesend sein müssen, während es getan wird. Die Touch-Steuerung programmiert die gewählte Kochplatte mit der maximalen Leistung vor und senkt sie nach einer ungefähren Zeitspanne auf den gewünschten Leistungspegel (siehe Tabelle) 1).

Tabelle 1

Gewählte Kochstufe	Funktion zum Einschalten der Ankochautomatik
0	0
1	60
2	180
3	288
4	390
5	510
6	150
7	210
8	270
9	-

SCHALTEN DER AUTOMATISCHEN KOKSTARTFUNKTION EIN

1 Die Heizplatte muss ausgewählt werden.

2 Wählen Sie die Stromversorgung 9 aus, und drücken Sie dann die Power-Taste + (5). Nach dem Drücken der Touch-Taste müssen Sie die kontinuierliche Garleistung auf den gewünschten Wert senken (z. B. 6). Wenn die automatische Kochfunktion beginnt, blinkt die Anzeige "A" mit dem gewünschten Leistungspegel auf dem Display.

SCHALTEN DER AUTOMATISCHEN KOKSTARTFUNKTION AUS

Nach Ablauf von mindestens 10 Sekunden seit Beginn der automatischen Kochstart-Funktion:

1 Die Heizplatte muss ausgewählt werden.

2 Drücken Sie die Taste + (5) Bis die Anzeige das Niveau 9 erreicht und die automatische Kochstartfunktion deaktiviert wird.

Zeitgeberfunktion

Diese Funktion erleichtert das Kochen, da Sie nicht während des gesamten Prozesses anwesend sein müssen: Die zeitgesteuerten Kochplatten werden nach Ablauf der eingestellten Zeit automatisch abgeschaltet. Es gibt einen separaten Timer für jede heiße Platte, die erlaubt, alle heißen Platten gleichzeitig zu timen.

Mit diesen Modellen können Sie die Uhr als Zeitgeber für die Kochplatten für Zeiten von 1 bis 99 Minuten verwenden. Alle Kochfelder können einzeln und gleichzeitig programmiert werden.

ZEIT EINER HEISSPLATTE

1 Die zu taktierende Koch Zone muss ausgewählt werden.

2 Wählen Sie mit den Touchscreens eine Leistungsstufe für die Kochstelle von 1 bis 9 aus + oder — (5/4).

3 Drücken Sie die Takttaste TIMER (10). Die Timer-Anzeige (11) erscheint auf dem Display. Je nach Modell blinkt bei Zeitsteuerung die Kochflächenanzeige (12).

Auf der Betriebsanzeige (3) blinkt t während der eingestellten Zeit.

4 Sofort danach die Garzeit zwischen 1 und 99 m Minuten mit den Tasten oder — eingeben + (5/4).

Wenn die Betriebsanzeige (3) aufhört zu blinken, beginnt sie, die Zeit automatisch zu zählen. Der jeweilige Zeitschalt-Display (11) blinkt weiter. Oder, wenn der Countdown beginnt, blinken abwechselnd die jeweilige Leistungsstufe und t auf der Betriebsanzeige (3) der jeweiligen Kochzone.
Wenn die Uhr 01 erreicht, schaltet sie von dem Abzählen der Minuten zu den Sekunden.

Sobald die gewählte Kochzeit abgelaufen ist, wird die zeitgesteuerte Heizsonne ausgeschaltet, und die Uhr gibt eine Reihe von Signaltönen für mehrere Sekunden aus. Die Timer-Anzeige zeigt ein blinkendes 00 neben der Kochplatte an, die abgetrennt wurde.

Wenn Sie gleichzeitig eine andere Kochplatte einlegen möchten, wiederholen Sie die Schritte 3 und 4.

Wenn die Heizsonne ausgeschaltet ist, zeigt die Anzeige eine H oder ansonsten eine 0 an. Zum Ausschalten des akustischen Signals berühren Sie einen beliebigen Sensor.

ÄNDERUNG DER PROGRAMMIERTEN ZEIT

Um die programmierte Zeit zu ändern, müssen Sie die Touch-Taste der Zeitschaltuhr (2) drücken, um sie auszuwählen und dann die Uhrzeit TIMER (10). Sie können dann die Zeit lesen und ändern.

DISKONTIERUNG DES TIMERS

Wenn Sie den Timer stoppen möchten, bevor die programmierte Zeit abgelaufen ist

1 Wählen Sie zuerst die Kochplatte und drücken Sie dann die Takttaste TIMER (10).

2 Drücken Sie die Taste — (4) Um die Zeit auf 00 zu reduzieren. Die Uhr wird abgebrochen.

Alternative Methode :
Nach der Zonenwahl, wenn die Timer-Taste für zwei Sekunden gedrückt wird, wird der zugehörige Zeitgeber abgebrochen.

Sicherheitsabschaltung

Falls aufgrund eines Fehlers eine oder mehrere Heizplatten nicht ausgeschaltet werden, wird das Gerät nach einer bestimmten Zeit automatisch abgeschaltet (siehe Tabelle 2).

Tabelle 2

Gewählte Kochstufe	MAX. BETRIEBSDAUER (in Stunden)
1	10
2	5
3	5
4	4
5	3
6	2
7	2
8	2
9	1

Wenn die Funktion "Sicherheitsabschaltung" ausgelöst wurde, wird eine 0 angezeigt, wenn die Glasoberflächentemperatur für den Anwender nicht gefährlich ist oder bei einem Verbrennungsrisiko ein H ist.

Um das Gerät wieder anzuschließen, schalten Sie es durch Drücken der Ein-/Aus-Taste aus ⏻(1) Und schalten Sie es dann wieder ein.

⚠ **Das Bedienfeld der Heizflächen stets sauber und trocken halten.**

⚠ **Bei Betriebsstörungen oder Störungen, die nicht in diesem Handbuch erwähnt sind, ziehen Sie das Gerät ab und wenden Sie sich an den technischen Kundendienst von SMEG.**

Empfehlung für den guten Gebrauch von Glaskeramik-Kochfeldern

* Verwenden Sie Töpfe oder Pfannen mit dicken, vollständig flachen Böden.
* Pfannen mit einem kleineren Durchmesser als der gezeigte Heizbereich werden nicht empfohlen.
* Schieben Sie nicht Töpfe und Wannen über dem Glas, während sie es zerkratzen können.
* Obgleich das Glas Schläge von den großen Töpfen und Wannen ohne scharfe Kanten widerstehen kann, versuchen Sie, es nicht zu klopfen.
* Um eine Beschädigung der Keramikglas-Induktionsfläche zu vermeiden, versuchen Sie nicht, die Töpfe und Pfannen über das Glas zu schieben, und halten Sie die Böden der Gefäße sauber und in gutem Zustand.

⚠ **Versuchen Sie nicht, Zucker oder Produkte mit Zucker auf dem Glas verschütten, während die Oberfläche heiß ist, da diese es beschädigen könnte.**

Reinigung und Instandhaltung

Um das Gerät in einem guten Zustand zu halten, reinigen Sie es mit geeigneten Produkten und Geräten, sobald es abgekühlt ist. Dies erleichtert die Arbeit und vermeidet Schmutzaufbau Verwenden Sie keine scharfen Reinigungsmittel oder Werkzeuge, die die Oberfläche beschädigen könnten, oder dampfbetriebene Geräte.

⚠ **Ein Topf oder eine Pfanne kann an dem Glas hängenbleiben, da ein Produkt zwischen ihnen geschmolzen ist. Versuchen Sie nicht, den Topf zu heben, während die heiße Platte kalt ist! Das könnte Verursachen den Glasbruch.**

⚠ **Treten Sie nicht auf das Glas, oder lehnen Sie es an, es könnte brechen und Verletzungen verursachen. Verwenden Sie das Glas nicht als Oberfläche für Gegenstände.**

SMEG behält sich das Recht vor, Änderungen an seinen Handbüchern vorzunehmen, die er für notwendig oder nützlich hält, ohne die wesentlichen Merkmale des Produkts zu beeinträchtigen.

Wenn etwas nicht funktioniert

Bevor Sie den technischen Kundendienst anrufen, führen Sie die nachstehenden Prüfungen durch.

Das Gerät funktioniert nicht:
Vergewissern Sie sich, dass das Netzkabel eingesteckt ist.

Der Topf haftet an dem Glas:
Wenn es geschmolzenes Material zwischen dem Topf und dem Glas gibt, stellen Sie die heiße Platte auf maximale Energie ein und versuchen Sie, sie zu trennen.

Einzelner Sensor-Fehler:
Wenn einer der Sensoren mehr als 10 Sekunden aktiv ist, tritt diese Fehlersituation auf und der Fehlercode "F1" wird angezeigt. Dieser Fehler kann mit verschiedenen Wurzeln verwandt werden. Einer von ihnen ist, dass es möglicherweise ein Objekt (Gabel, Messer ...) auf dem einen der Sensor.

Achten Sie darauf, dass sich keine Gegenstände auf dem Steuergerät befinden, das Kochfeld mit einem trockenen Tuch abwischen. Falls die Fehlersituation nach dieser Lösung weiterhin besteht, ziehen Sie bitte den Stecker ab oder schalten Sie den Sicherungsschalter für 10 Sekunden aus.

Mehrere Sensorfehler:
Werden mehr als zwei Sensoren gleichzeitig erfasst, tritt diese Fehlersituation auf und der Fehlercode "F2" wird angezeigt.

Mögliche Ursachen des Problems:

• Es kann ein Objekt (Pot ...) oder Wasseransammlung

(Überlaufflüssigkeit aus dem Topf ...) geben, die mehr als 2 Sensoren abdeckt
• Berühren Sie den Steuerstandort möglicherweise mehr Hitze oder Dampf (vom Ofenboden des Kochers ...)

Bitte achten Sie darauf, dass kein Gegenstand an den Sensoren vorhanden ist und alle Dampf- und Wärmequellen abgeschaltet sind. Anschließend wird das Kochfeld mit einem trockenen Tuch abgewischt. Falls die Fehlersituation nach dieser Lösung weiterhin besteht, ziehen Sie bitte den Stecker ab oder schalten Sie den Sicherungsschalter für 10 Sekunden aus.

FC-Fehler:
Fc-Meldung auf der Steuerung und die Heizplatten ausschalten: Überhitzung in der Elektronik. Lassen Sie die Ofen abkühlen für eine Weile.

Informationen zur Entsorgung

• Ihre Pflichten als Endnutzer

Dieses Elektro- bzw. Elektronikgerät ist mit einer durchgestrichenen Abfalltonne auf Rädern gekennzeichnet. Das Gerät darf deshalb nur getrennt vom unsortierten Siedlungsabfall gesammelt und zurückgenommen werden. Es darf somit nicht in den Hausmüll gegeben werden. Das Gerät kann z.B. bei einer kommunalen Sammelstelle oder ggf. bei einem Vertreiber (siehe unten zu deren Rücknahmepflichten in Deutschland) abgegeben werden.
Das gilt auch für alle Bauteile, Unterbaugruppen und Verbrauchsmaterialien des zu entsorgenden Altgeräts.

Bevor das Altgerät entsorgt werden darf, müssen alle Altbatterien und Altakkumulatoren vom Altgerät getrennt werden, die nicht vom Altgerät umschlossen sind. Das gleiche gilt für Lampen, die zerstörungsfrei aus dem Altgerät entnommen werden können. Der Endnutzer ist zudem selbst dafür verantwortlich, personenbezogene Daten auf dem Altgerät zu löschen.

• Hinweise zum Recycling

Helfen Sie mit, alle Materialien zu recyceln, die mit diesem Symbol gekennzeichnet sind. Entsorgen Sie solche Materialien, insbesondere Verpackungen, nicht im Hausmüll, sondern über die bereitgestellten Recyclingbehälter oder die entsprechenden örtlichen Sammelsysteme.

Recyceln Sie zum Umwelt - und Gesundheitsschutz elektrische und elektronische Geräte.

• Rücknahmepflichten der Vertreiber

Wer auf mindestens 400 m² Verkaufsfläche Elektro- und Elektronikgeräte vertreibt oder diese gewerblich an Endnutzer abgibt, ist verpflichtet, bei Abgabe eines neuen Gerätes, ein Altgerät des Endnutzers der gleichen Geräteart, das im Wesentlichen die gleichen Funktionen wie das neue Gerät erfüllt, am Ort der Abgabe oder in unmittelbarer Nähe, unentgeltlich zurückzunehmen. Das gilt auch für Vertreiber von Lebensmitteln mit einer Gesamtverkaufsfläche von mindestens 800 m², die mehrmals im Kalenderjahr oder dauerhaft Elektro- und Elektronikgeräte anbieten und auf dem Markt bereitstellen. Solche Vertreiber müssen zudem auf Verlangen des Endnutzers Altgeräte, die in keiner äußeren Abmessung größer als 25 cm sind, (kleine Elektrogeräte) im Einzelhandelsgeschäft oder in unmittelbarer Nähe hierzu unentgeltlich zurückzunehmen; die Rücknahme darf in diesem Fall nicht an den Kauf eines Elektro- oder Elektronikgerätes verknüpft, kann aber auf drei Altgeräte pro Geräteart beschränkt werden.

Ort der Abgabe ist auch der private Haushalt, wenn das neue Elektro- oder Elektronikgerät dorthin geliefert wird; in diesem Fall ist die Abholung des Altgerätes für den Endnutzer kostenlos.

Die vorstehenden Pflichten gelten auch für den Vertrieb unter Verwendung von Fernkommunikationsmitteln, wenn die Vertreiber Lager- und Versandflächen für Elektro- und Elektronikgeräte bzw. Gesamtlager und Versandflächen für Lebensmittel beinhalten, die den oben genannten Verkaufsflächen entsprechen. Die unentgeltliche Abholung von Elektro- und Elektronikgeräten ist dann aber auf Wärmeüberträger (z.B. Kühlschrank), Bildschirme, Monitore und Geräte, die Bildschirme mit einer Oberfläche von mehr als 100 cm² enthalten und Geräte beschränkt, bei denen mindestens eine der äußeren Abmessungen mehr als 50 cm beträgt. Für alle übrigen Elektro- und Elektronikgeräte muss der Vertreiber geeignete Rückgabemöglichkeiten in zumutbarer Entfernung zum jeweiligen Endnutzer gewährleisten; das gilt auch für kleine Elektrogeräte (s.o.), die der Endnutzer zurückgeben möchte, ohne ein neues Gerät zu erwerben.